SIEMENS

Datenblatt 3LD2264-1TC53

SENTRON, Lasttrennschalter 3LD, Not-Aus-Schalter, 4- polig, 32 A, Betriebsleistung bei AC-23 A bei 400V: 11,5 kW, Isolierstoff-Kapselung für metrische Verschraubung, Drehantrieb, rot/gelb

Ausführung	
Produkt-Markenname	SENTRON
Produkt-Bezeichnung	Lasttrennschalter 3LD
Ausführung des Produkts	Not-Aus-Schalter
Ausführung der Anzeige / für Schaltstellungsanzeige Handbetrieb	1 ON - 0 OFF
Ausführung des Betätigungselements	kurzer Drehgriff
Ausführung des Griffs	Drehantrieb, rot/gelb
Ausführung des Schaltantriebs / Motorantrieb	Nein
Allgemeine technische Daten	
Polzahl	4
Polzahl / Anmerkung	PE
Bauart des Geräts	Festeinbau
Bauart des Schalters	Isolierstoff-Kapselung für metrische Verschraubung
Baugröße des Lasttrennschalters	2
mechanische Lebensdauer (Schaltspiele) / typisch	100 000
elektrische Lebensdauer (Schaltspiele)	
● bei AC-23 A / bei 690 V	6 000
I2t-Wert / bei geschlossenem Schalter / bei 690 V / bei Kombination Schalter + gG-Sicherung / maximal	9 kA2.s
Durchlass-I2t-Wert / bei geschlossenem Schalter / bei 440 V / bei Kombination Schalter + gG-Sicherung / maximal	9 kA2.s
Schalthäufigkeit / maximal	50 1/h
Spannung	
Isolationsspannung / Bemessungswert	690 V
Stoßspannungsfestigkeit / Bemessungswert	6 kV
Schutzart und Schutzklasse	
Schutzart IP	IP65
Schutzart NEMA	1, 4X, 12
Schutzart IP / frontseitig	IP65
Verlustleistung	
Verlustleistung [W]	
● bei Bemessungswert Strom / bei AC / bei warmem Betriebszustand / je Pol	1,8 W
● je Leiter / typisch	1,8 W
Strom	
Betriebsstrom	
● bei 40 °C / Bemessungswert	32 A

Änderungen vorbehalten
© Copyright Siemens

● bei 45 °C / Bemessungswert	32 A
● bei 50 °C / Bemessungswert	32 A
● bei 55 °C / Bemessungswert	32 A
● bei AC / Bemessungswert	32 A
● bei AC-23 A / bei 400 V / Bemessungswert	22 A
● bei AC-21 / bei 690 V / Bemessungswert	32 A
● bei AC-21 A / bei 240 V / Bemessungswert	32 A
● bei AC-21 A / bei 440 V / Bemessungswert	32 A
Betriebsstrom / der vorgeschalteten Sicherung / Bemessungswert	40 A
Durchlassstrom / bei geschlossenem Schalter	
● bei 440 V / bei Kombination Schalter + gG-Sicherung / maximal	4,5 kA
● bei 690 V / bei Kombination Schalter + gG-Sicherung / maximal zulässig	4,5 kA
Hauptstromkreis	
Betriebsleistung	
● bei AC-23 A / bei 240 V / Bemessungswert	6 kW
● bei AC-23 A / bei 400 V / Bemessungswert	11,5 kW
● bei AC-23 A / bei 440 V / Bemessungswert	11,5 kW
● bei AC-23 A / bei 690 V / Bemessungswert	11,5 kW
● bei AC-3 / bei 240 V / Bemessungswert	5,5 kW
● bei AC-3 / bei 400 V / Bemessungswert	9,5 kW
● bei AC-3 / bei 690 V / Bemessungswert	9,5 kW
Betriebsstrom / Bemessungswert	32 A
Hilfsstromkreis	
Anzahl der Wechsler / für Hilfskontakte	0
Anzahl der Öffner / für Hilfskontakte	0
Anzahl der Schließer / für Hilfskontakte	0
Betriebsspannung / der Hilfskontakte / bei AC / maximal	500 V
Dauerstrom / des Hilfskontakts / Bemessungswert	10 A
Isolationsspannung / des Hilfsschalters / Bemessungswert	500 V
Eignung	
Eignung zur Verwendung	
● Hauptschalter	Ja
● Lasttrennschalter	Ja
● NOT-AUS-Schalter	Ja
● Sicherheitsschalter	Ja
● Wartungs-/Reparaturschalter	Ja
Erscheinungsbild	
Farbe / des Betätigungselements	rot
Produktdetails	
● Produkteigenschaft / Verriegelbar in AUS-Stellung	Ja
Anzahl der Bügelschlösser / maximal	3
Bügelstärke / der Bügelschlösser / minimal	4 mm
Bügelstärke / der Bügelschlösser / maximal	8 mm
Produkterweiterung / optional	
● Motorantrieb	Nein
● Spannungsauslöser	Nein
Kurzschluss	
bedingter Kurzschlussstrom / bei netzseitiger Absicherung	
● bei 690 V / durch gG-Sicherung / Bemessungswert	50 kA
gemäß UL	
Betriebsstrom / bei AC / gemäß UL 508/UL 60947-4-1 / Nennwert	32 A
Betriebsspannung / bei AC / bei 50/60 Hz / gemäß UL 508/UL 60947-4-1 / Bemessungswert	600 V
Wirkleistung [hp] / bei AC / bei 480 V / gemäß UL 508/UL 60947-4-1 / Bemessungswert	20

Änderungen vorbehalten
© Copyright Siemens

Wirkleistung [hp] / bei AC / bei 600 V / gemäß UL 508/UL 60947-4-1 / Bemessungswert	20
Kurzzeitstromfestigkeit (SCCR) / bei 600 V / gemäß UL 508/UL 60947-4-1	5 kA
Dauerstrom / der vorgeschalteten Sicherung / gemäß UL / Bemessungswert	80 A
Typ der Sicherung / gemäß UL	RK5
Anzahl	
Anzahl der anschließbaren Öffner / für Hilfskontakte / anbaubar / maximal	2
Anzahl der anschließbaren Schließer / für Hilfskontakte / anbaubar / maximal	3
Anzahl der anschließbaren Wechsler / für Hilfskontakte / anbaubar / maximal	0
Anschlüsse	
AWG-Nummer / als kodierter anschließbarer Leiterquerschnitt / eindrähtig	
● maximal	8
● minimal	14
Art der anschließbaren Leiterquerschnitte / für Cu-Leiter	
● eindrähtig	1x (1,5...16 mm²)
● feindrähtig / mit Aderendbearbeitung	1x (1,5...10 mm²)
● mehrdrähtig	1x (1,5...16 mm²)
Art der anschließbaren Leiterquerschnitte / für Hilfskontakte	
● eindrähtig	Seitlicher Hilfsschalter 2x (0,75 ... 2,5 mm²), 1x 4 mm²; Frontseitiger Hilfschalter 1x (0,75 ... 2,5 mm²)
● feindrähtig / mit Aderendbearbeitung	Seitlicher Hilfsschalter 2x (0,75 ... 1,5 mm²), 1x 2,5 mm²; Frontseitiger Hilfsschalter 1x 2,5 mm²
● mehrdrähtig	Seitlicher Hilfsschalter 2x (0,75 ... 2,5 mm²), 1x 4 mm²; Frontseitiger Hilfschalter 1x (0,75 ... 2,5 mm²)
Ausführung des elektrischen Anschlusses	
● für Hauptstromkreis	Rahmenklemme
● für Hilfskontakte	Anschlussklemmen
Anforderungen	
Ausführung des Sicherungseinsatzes	
● für Kurzschlussschutz des Hauptstromkreises / erforderlich	Sicherung gL/gG: 40 A
● für Kurzschlussschutz des Hilfsschalters / erforderlich	Sicherung gL/gG: 10 A
Mechanischer Aufbau	
Höhe	152 mm
Breite	100 mm
Tiefe	117 mm
Befestigungsart	Komplettgerät im Gehäuse
Befestigungsart	
● Frontmontage mit 4-Loch Befestigung	Nein
● Frontmontage mit Zentralbefestigung	Ja
● Schienen-Montage	Nein
Nettogewicht	498 g
Umgebungsbedingungen	
Umgebungstemperatur / während Betrieb	
● minimal	-25 °C
● maximal	55 °C
Umgebungstemperatur / während Lagerung / minimal	-25 °C
allgemeine Produktzulassung	

Änderungen vorbehalten
© Copyright Siemens

Sonstige

Konformitätser-klärung	Prüfbescheinigungen			Marine / Schiffbau	Sonstige
EG-Konf.	Sonstige	spezielle Prüfbe-scheinigungen	Sonstige	LRS	Umweltbestätigung

Weitere Informationen

Information- and Downloadcenter (Kataloge, Broschüren,…)
http://www.siemens.de/lowvoltage/kataloge
Industry Mall (Online-Bestellsystem)
https://mall.industry.siemens.com/mall/de/de/Catalog/product?mlfb=3LD2264-1TC53
Service&Support (Handbücher, Betriebsanleitungen, Zertifikate, Kennlinien, FAQs,…)
https://support.industry.siemens.com/cs/ww/de/ps/3LD2264-1TC53
Bilddatenbank (Produktfotos, 2D-Maßzeichnungen, 3D-Modelle, Geräteschaltpläne, …)
http://www.automation.siemens.com/bilddb/cax_de.aspx?mlfb=3LD2264-1TC53
CAx-Online-Generator
http://www.siemens.com/cax
Ausschreibungstexte (Leistungsverzeichnisse)
http://www.siemens.de/ausschreibungstexte

Änderungen vorbehalten
© Copyright Siemens

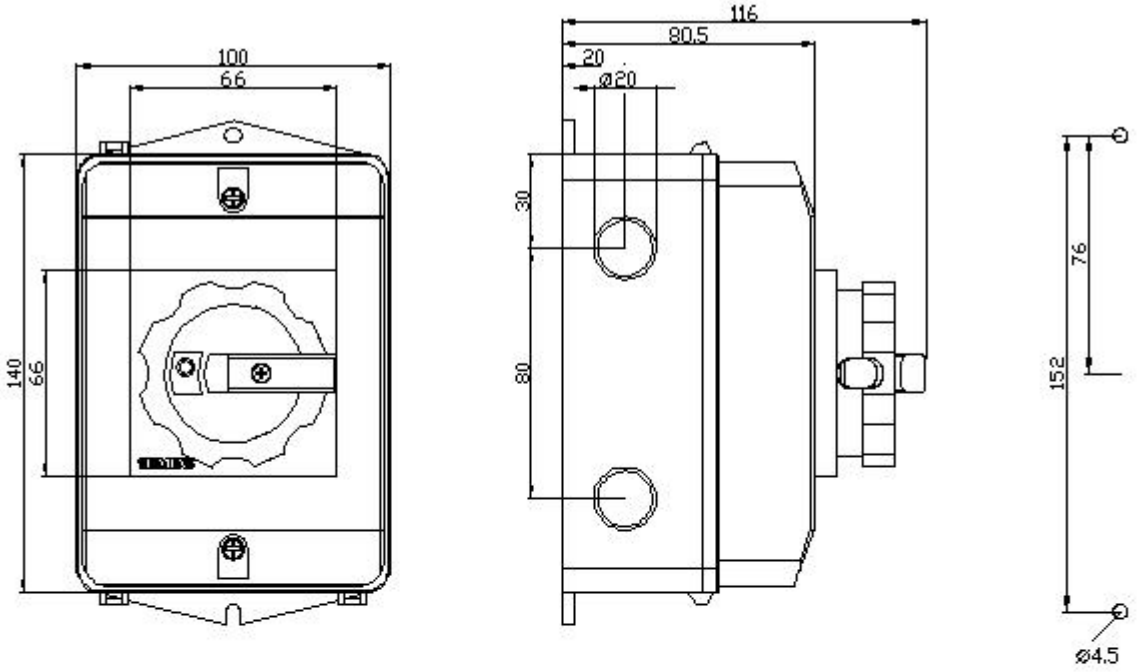

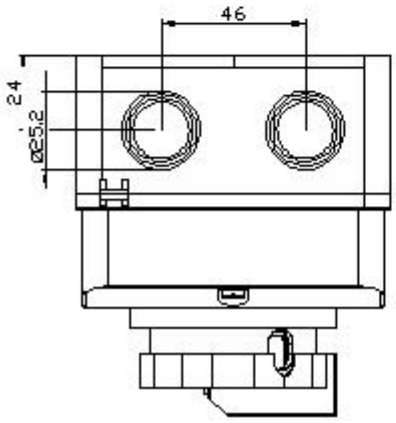

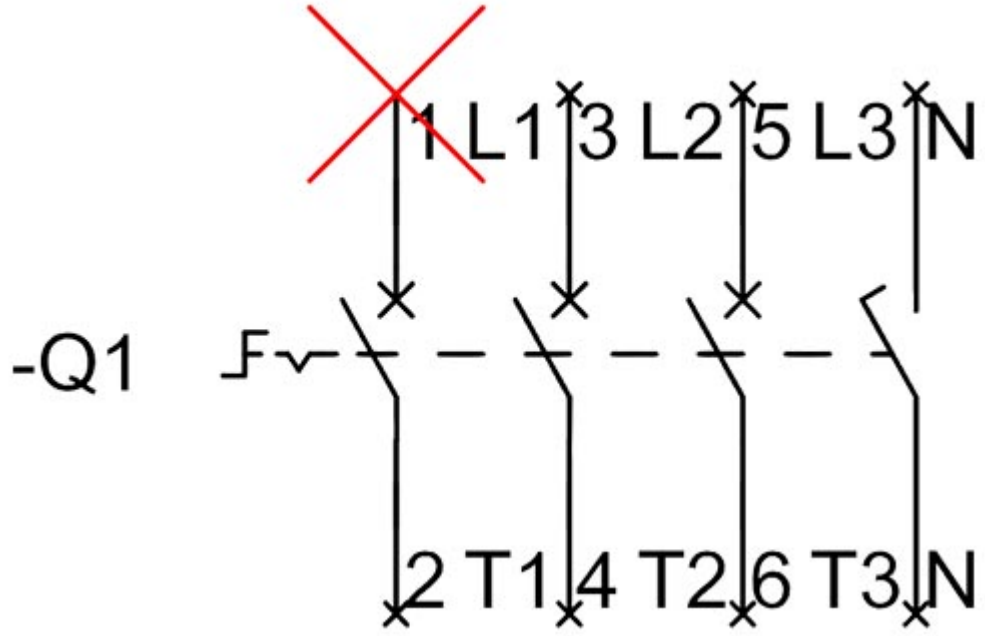

Änderungen vorbehalten
© Copyright Siemens

-CI

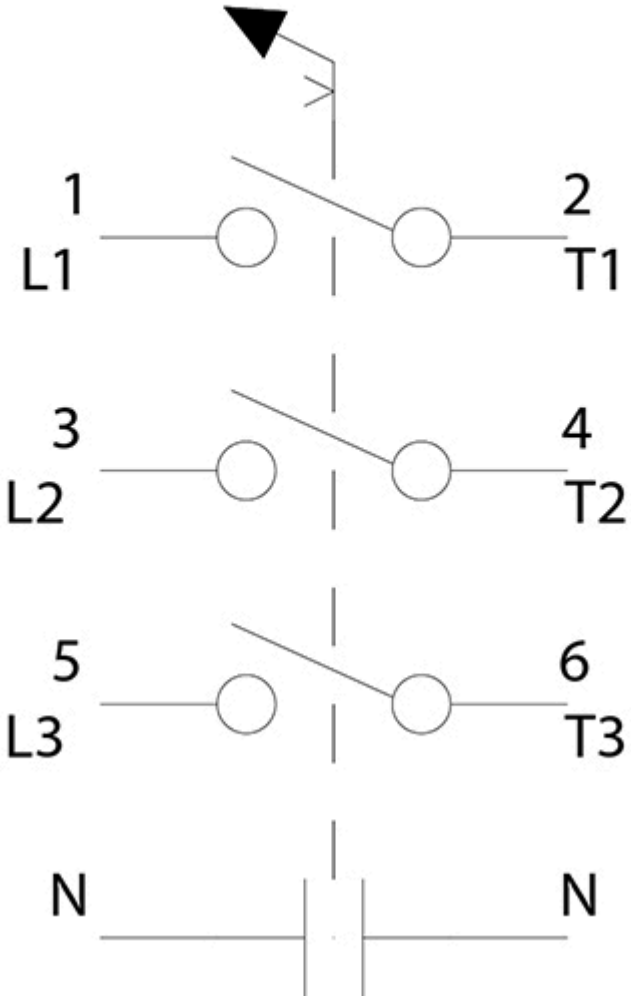

Änderungen vorbehalten
© Copyright Siemens