SIEMENS

Datenblatt 5SV3312-6KL

FI-Schutzschalter, 2-polig, Typ A, In: 25 A, 30 mA, Un AC: 230 V, N-links

Ausführung	
Produkt-Markenname	SENTRON
Produkt-Bezeichnung	FI-Schutzschalter
Ausführung des Produkts	unverzögert
Produktvariante	N-links
Allgemeine technische Daten	
Polzahl	2
Baugröße für Installationseinbaugeräte / gemäß DIN 43880	1
mechanische Lebensdauer (Schaltspiele) / typisch	10 000
Kurzschlussstrom / der Vorsicherung / maximal zulässig	63 A
Kurzschlussstromfestigkeit	10 kA
Schaltfunktion / kurzzeitverzögert	Nein
Überspannungskategorie	III
Versorgungsspannung	
Betriebsstrom / bei AC / Bemessungswert	25 A
Versorgungsspannung	
● bei AC / Bemessungswert	230 V
● für Prüfeinrichtung / minimal	195 V
Betriebsfrequenz	50 Hz
Versorgungsspannungsfrequenz / Bemessungswert	50 Hz
Schutzart und Schutzklasse	
Schutzart IP	IP20, bei Verteilereinbau, mit angeschlossenen Leitern
Schaltvermögen	
Schaltvermögen Strom	
● gemäß EN 60898 / Bemessungswert	0,5 kA
● gemäß IEC 61008-1 / Bemessungswert	0,5 kA
Verlustleistung	
Verlustleistung [W]	
● bei Bemessungswert Strom / bei AC / bei warmem Betriebszustand / je Pol	1 W
● maximal	2 W
Strom	
Auslösefehlerstrom / Bemessungswert	30 mA
Fehlerstromtyp	A
Durchlassstrom / zulässig	5 200 kA
I2t-Wert / zulässig	58 000 A²·s

Änderungen vorbehalten
© Copyright Siemens

Stoßstromfestigkeit / Bemessungswert	1 kA
Betriebsstrom	
● bei 40 °C / Bemessungswert	25 A
● bei 45 °C / Bemessungswert	25 A
● bei 50 °C / Bemessungswert	25 A
● bei 55 °C / Bemessungswert	25 A
● bei 60 °C / Bemessungswert	25 A
● bei 65 °C / Bemessungswert	23,3 A
● bei 70 °C / Bemessungswert	17,62 A
Produktdetails	
Produkteigenschaft / siliconfrei	Ja
Produkterweiterung / einbaubar / Zusatzeinrichtungen	Ja
Anschlüsse	
anschließbarer Leiterquerschnitt / eindrähtig	
● minimal	0,75 mm²
● maximal	35 mm²
anschließbarer Leiterquerschnitt / mehrdrähtig	
● minimal	0,75 mm²
● maximal	35 mm²
Anzugsdrehmoment / bei Schraubanschluss	
● minimal	2,5 N·m
● maximal	3 N·m
Position / des Netzanschlusskabels	oben oder unten
Mechanischer Aufbau	
Höhe	90 mm
Breite	36 mm
Tiefe	70 mm
Einbautiefe	70 mm
Anzahl der Breiten-Teilungseinheiten	2
Befestigungsart	DIN-Schiene (REG)
Einbaulage	beliebig
Umgebungsbedingungen	
Umgebungstemperatur / während Betrieb	
● minimal	-25 °C
● maximal	45 °C
Umgebungstemperatur / während Lagerung	
● minimal zulässig	-40 °C
● maximal zulässig	75 °C
Anzahl der Testzyklen / für Umweltprüfung / gemäß IEC 60068-2-30	28
Approbationen Zertifikate	
Referenzkennzeichen	
● gemäß DIN EN 61346-2	F
● gemäß IEC 81346-2:2009	F

allgemeine Produktzulassung

CCC ÖVE VDE Sonstige Sonstige EAC

allgemeine Produktzulassung	Konformitätserklär	Sonstige	Railway	
EAC EAC	CE EG-Konf.	Sonstige	Bestätigungen	Schwingen / Schocken

Änderungen vorbehalten
© Copyright Siemens

Weitere Informationen

Information- and Downloadcenter (Kataloge, Broschüren,…)
http://www.siemens.de/lowvoltage/kataloge
Industry Mall (Online-Bestellsystem)
https://mall.industry.siemens.com/mall/de/de/Catalog/product?mlfb=5SV3312-6KL
Service&Support (Handbücher, Betriebsanleitungen, Zertifikate, Kennlinien, FAQs,…)
https://support.industry.siemens.com/cs/ww/de/ps/5SV3312-6KL
Bilddatenbank (Produktfotos, 2D-Maßzeichnungen, 3D-Modelle, Geräteschaltpläne, …)
http://www.automation.siemens.com/bilddb/cax_de.aspx?mlfb=5SV3312-6KL
CAx-Online-Generator
http://www.siemens.com/cax
Ausschreibungstexte (Leistungsverzeichnisse)
http://www.siemens.de/ausschreibungstexte

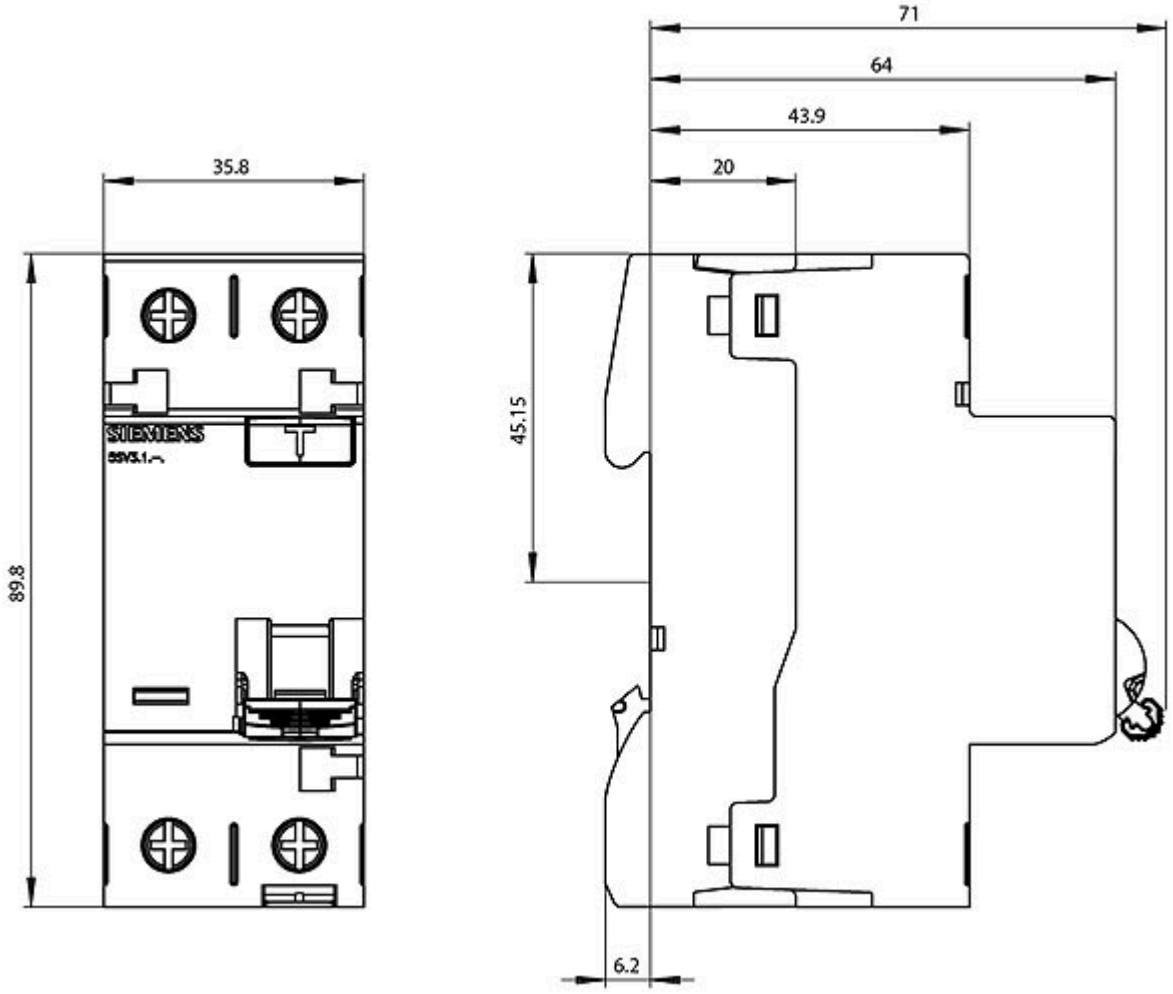

Änderungen vorbehalten
© Copyright Siemens

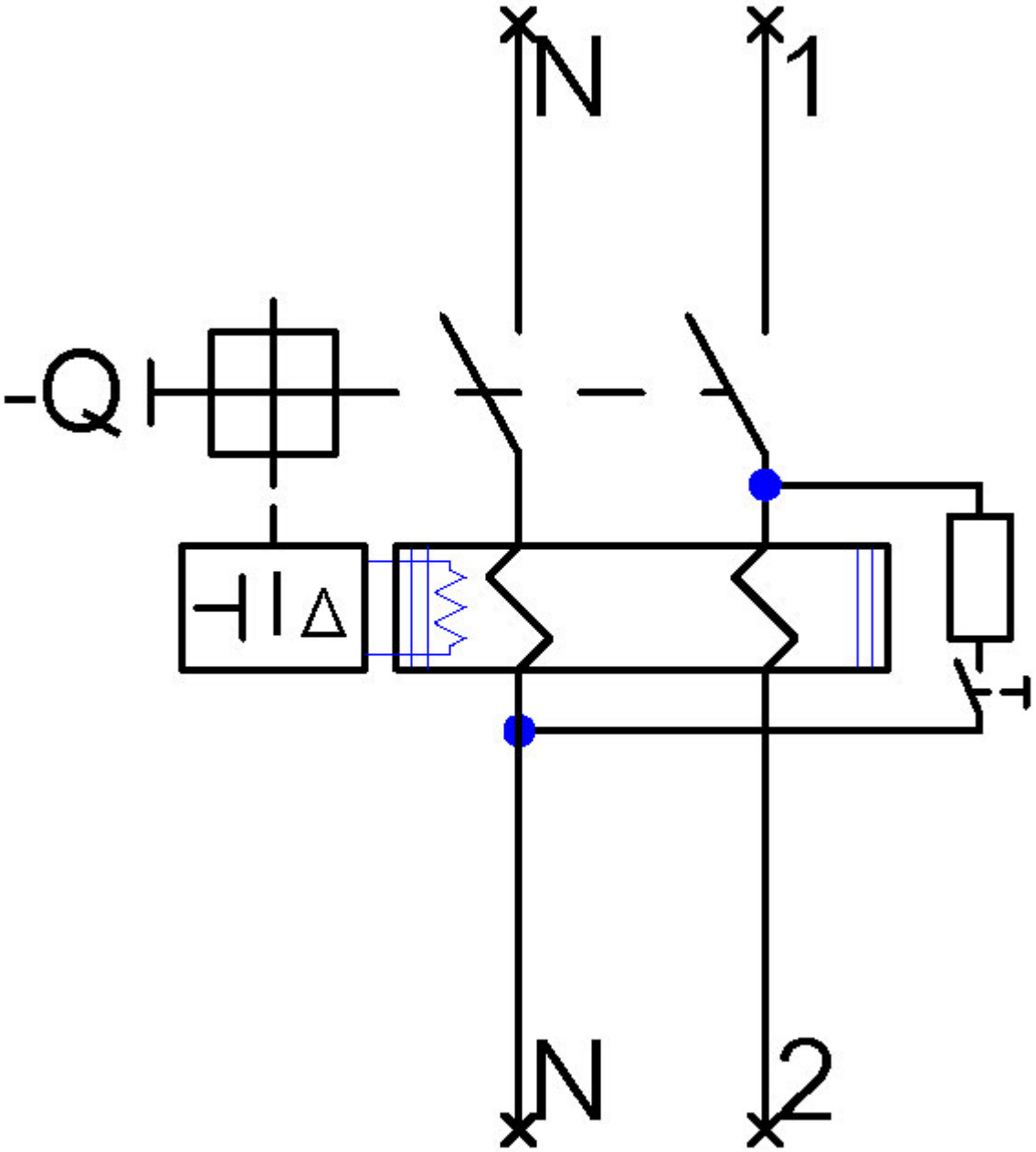

Änderungen vorbehalten
© Copyright Siemens

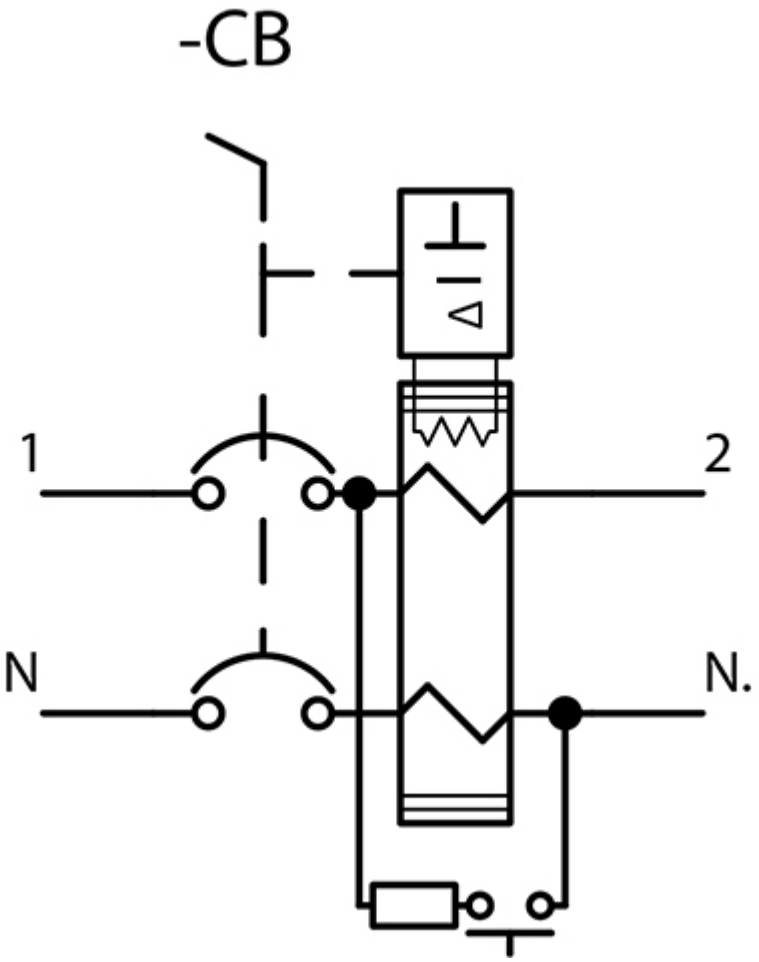

Änderungen vorbehalten
© Copyright Siemens